
Grupo
anro
anro
1959

ÍNDICE

1 Grupo Anro

2 Industrias Metálicas Anro

3 Anrotech - Parking en altura

4 VIPCASA

5 Anrobox - Construcción industrializada

SOBRE NOSOTROS

Grupo anro

anro
1959

Nace en Tomelloso, Ciudad Real, **Industrias Metálicas Anro** , empresa dedicada a la fabricación y construcción de **estructuras metálicas de gran envergadura** .

Aparcamientos en altura
anrotech
2012

Se desarrolla **Anrotech** , fabricante y ejecutor, mediante construcción industrializada, de **aparcamientos en altura** , ampliables, desmontables y reutilizables.

anrobox
2023

Surge **Anrobox** , compañía constructora de **edificios industrializados** en altura con posibilidad de ser ampliables, desmontables y reubicables.

+2.500 toneladas al mes	+300 empleados	+280.000 m2 de superficie	+40.000 m2 de instalaciones bajo techo	+65 Millones de € de facturación

PROYECTOS ALREDEDOR DEL MUNDO

21
Países

+1.350
Proyectos




anro
anro
1959





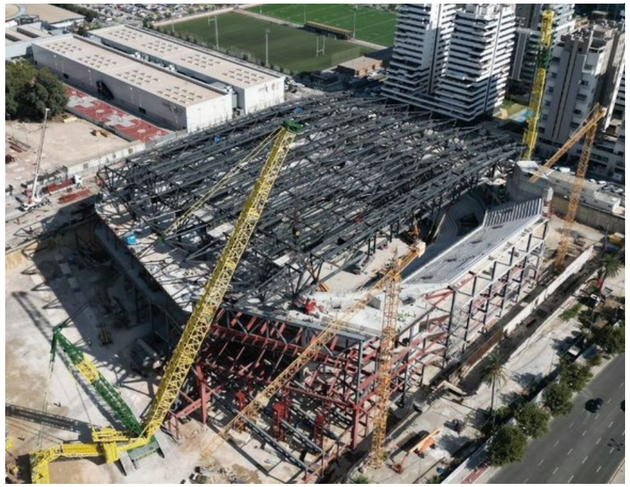

ROIGARENA

MERCADONA | 12.000 Tn | 2022 - Actualidad | Valencia (España)

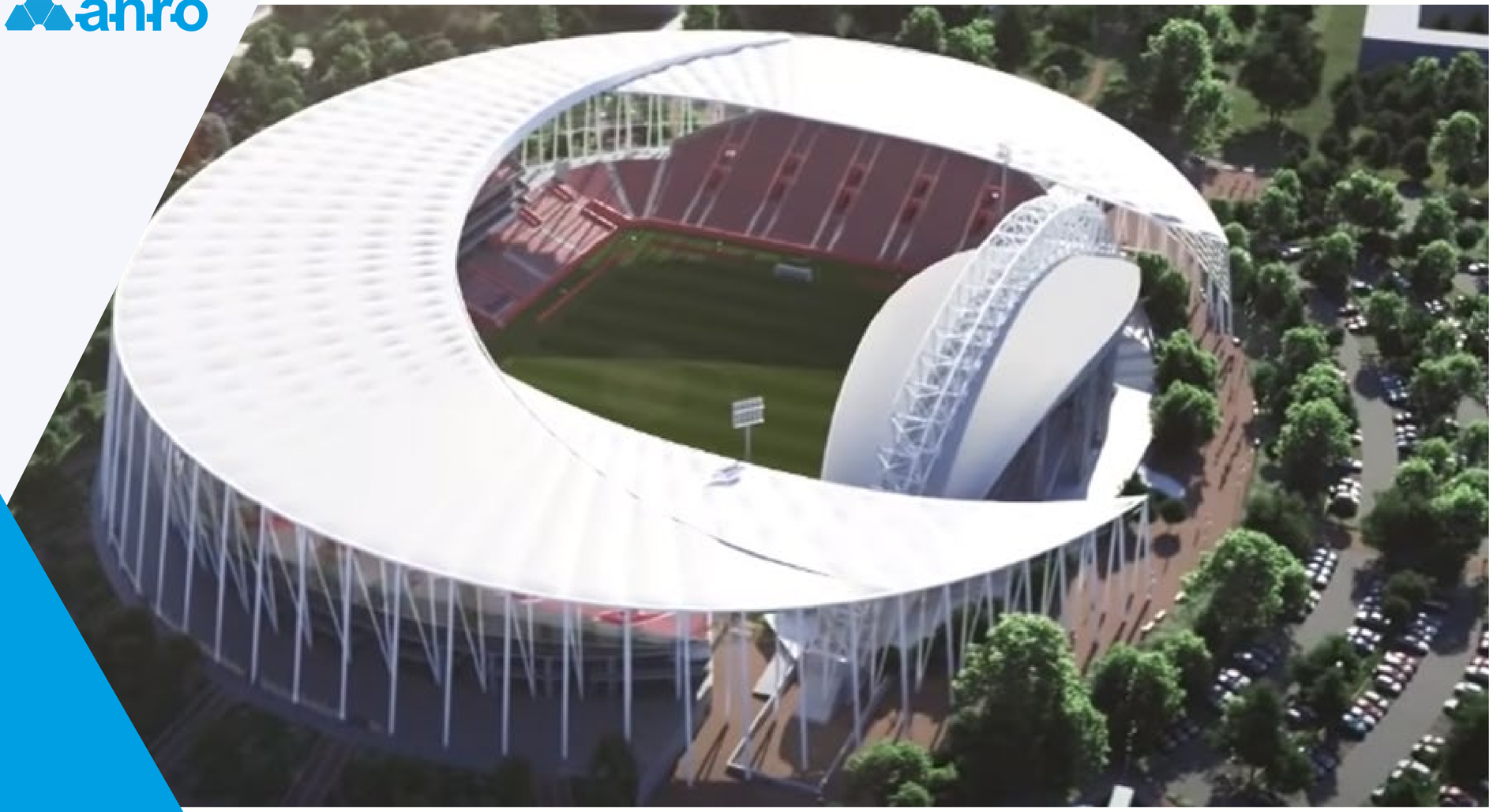





ESTADIO CLERMONT-FERRAND

clermont auvergne métropole

1.600 Tn

2023 - Actualidad

Clermont-Ferrand (Francia)

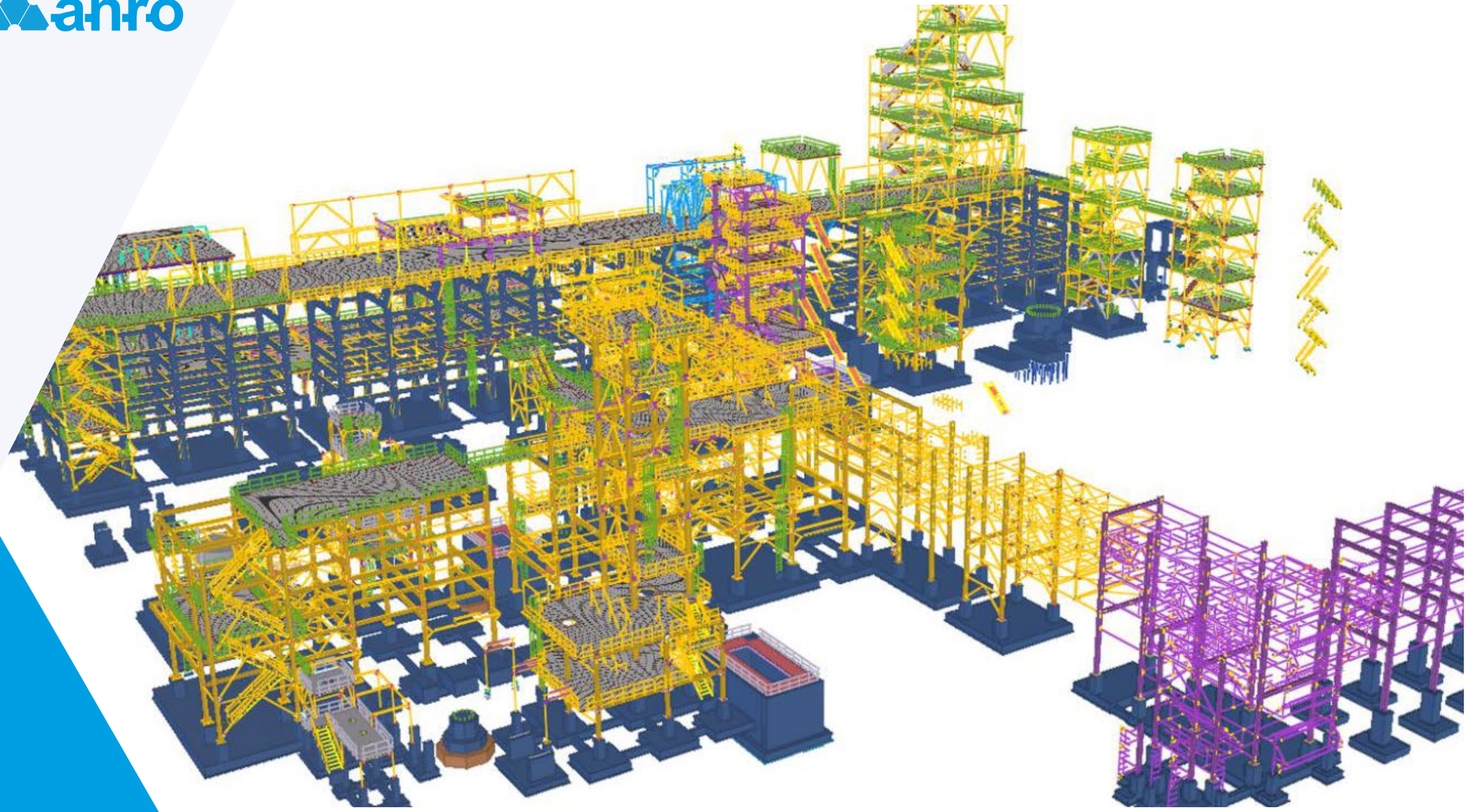





LA RÁBIDA

moeve | 4.400 Tn | 2024 - Actualidad | Huelva (España)



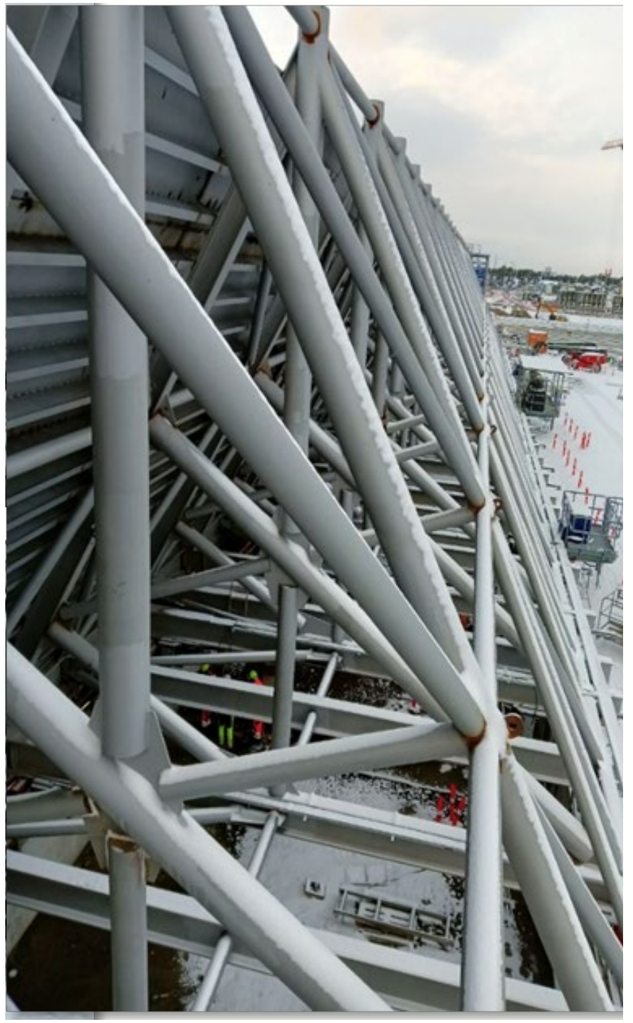

COMPUERTA MÓVIL FEHMARN BELT LINK

FLC

750 Tn

2023 - 2024

Rødbyhavn (Dinamarca)



Aparcamientos en altura

anrotech

NUESTRO VALOR AÑADIDO

Aparcamientos en altura
anrotech

PRODUCTO ÚNICO Y VERSÁTIL	NUDO PATENTADO	SOSTENIBILIDAD	RAPIDEZ Y ADAPTACIÓN
Aparcamientos en altura ampliables, desmontables y reutilizables.	Nuevo sistema de unión atornillada para estructuras metálicas de acero.	1º parking reutilizado en España, reducción de residuos durante todo el proceso.	Ejecución más rápida que la construcción tradicional, adaptado a requisitos de proyecto.

+400.000
m2 construidos

+24.000
plazas de parking

EN 1090
BUREAU VERITAS
Certification





PUERTA DE ATOCHA

adif | 23.000 m2 | 1.357 plazas | 2024 - Actualidad | Madrid (España)

Aparcamientos en altura
anrotech

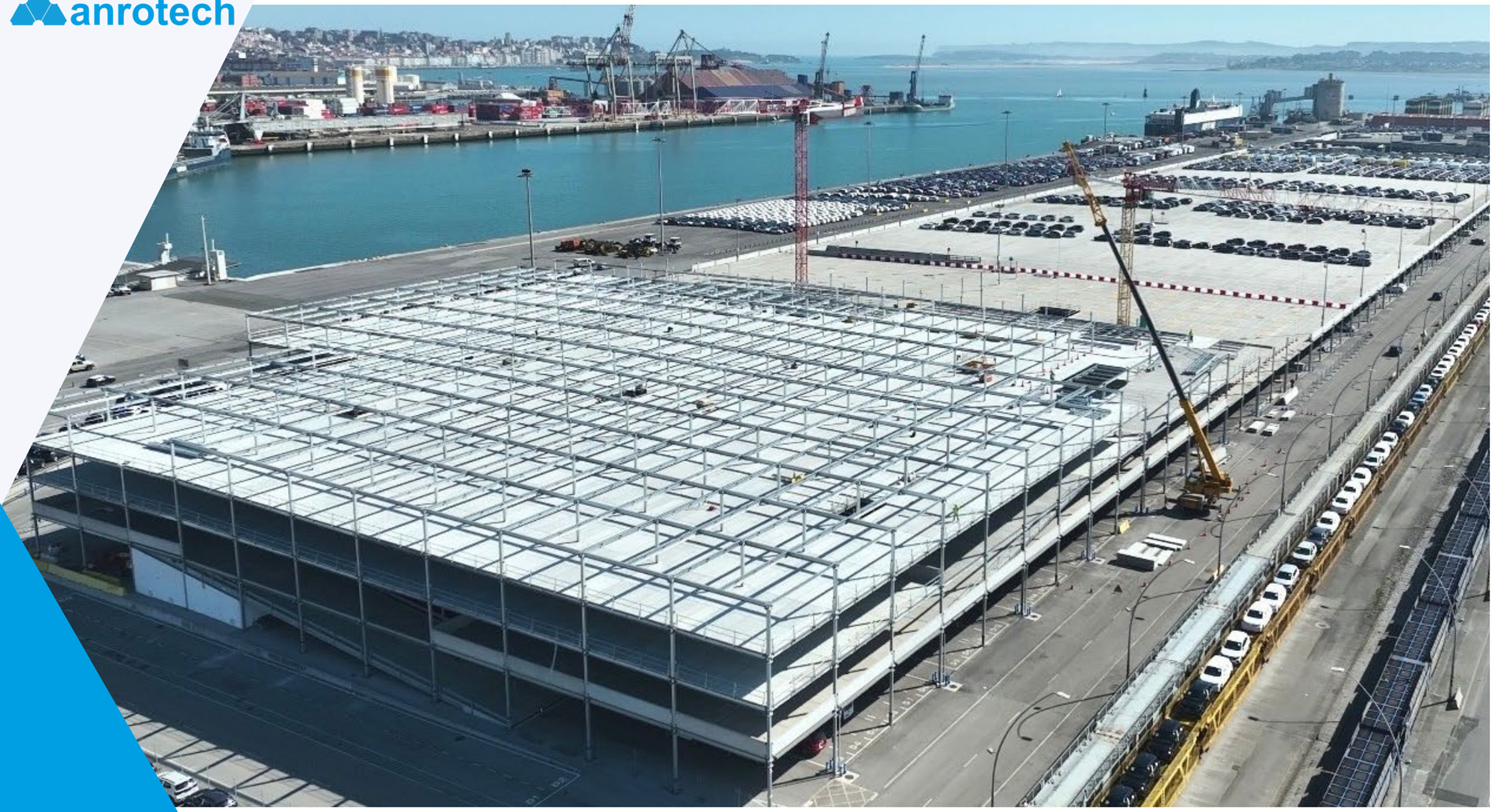





AUTOSILOAPS SANTANDER

Puerto de Santander
Autoridad Portuaria de Santander

280.000 m2 | 18.000 plazas | 2021 - Actualidad | Santander (España)

Aparcamientos en altura
anrotech





MERCADO DE ALVALADE

telpark | 5.800 m2 | 233 plazas | 2024 - Actualidad | Lisboa (Portugal)


VIPCASA
VIVIENDAS PARA EL FUTURO, S.L.

VIPCASA

VIVIENDAS PARA EL FUTURO, S.L.





ARTUROSORIA

7 viviendas Madrid (España)

VIPCASA

VIVIENDAS PARA EL FUTURO, S.L.





JARDINES "EL PLANTÍO"

15 viviendas Madrid (España)

VIPCASA

VIVIENDAS PARA EL FUTURO, S.L.





MARQUÉS DE PORTUGALETE

12 viviendas Madrid (España)



anrobox

NUESTRA IDEA

anrobox

SISTEMA	I+D+i	SOSTENIBILIDAD
Construcción industrializada 3D en altura, sin límite de plantas	Estructura con ingeniería patentada	¿Qué es más sostenible que reutilizar un edificio?

Noticias destacadas

Problemática actual

22 de mayo, 2024

Actualidad

Alta Demanda de Vivienda

La **alta demanda de vivienda** se ha convertido en un desafío creciente para la industria de la construcción. La economía española sufre un déficit de unas 600.000 viviendas entre 2022 y 2025. Factores como el aumento de la población, la **urbanización acelerada y el cambio en las estructuras familiares** han intensificado la necesidad de nuevas viviendas. Sin embargo, la capacidad de respuesta del sector costos de construcción y los largos tiempos de ejecución. Además, las **restricciones normativas y** la **falta de mano de obra** calificada agravan la situación, dificultando el cumplimiento de las expectativas del mercado. Para abordar esta demanda, es **crucial** que la industria adopte **estrategias innovadoras**, como la construcción modular y el uso de materiales sostenibles, que permitan construir de manera más rápida y eficiente.



Asimismo, la colaboración entre gobiernos, desarrolladores y comunidades es esencial para crear soluciones que satisfagan las necesidades de



Escasa mano de obra

La **escasez de mano de obra** en la construcción se ha convertido en un desafío crítico que afecta la capacidad de la industria para satisfacer la **creciente demanda de proyectos** residenciales y comerciales. Factores como el envejecimiento de la fuerza laboral, la falta de interés de las nuevas generaciones y la insuficiente inversión en formación profesional contribuyen a este déficit. La atraigan a jóvenes talentos, mejorar la capacitación y promover condiciones laborales más atractivas. Además, la adopción de tecnologías innovadoras, como la **automatización y la construcción modular,** puede ayudar a aliviar la presión sobre la mano de obra y aumentar la eficiencia en el sector. Además, la colaboración entre gobiernos, instituciones educativas y la industria de la construcción

NUESTRO VALOR AÑADIDO

anrobox

TIEMPOS

Reducción de tiempos de ejecución, industrialización

CALIDAD

Alta calidad de materiales y máximo control en fábrica

AMPLIABLE

Edificio ampliable vertical y horizontalmente

DESMONTABLE

Posibilidad de desmontar y reubicar el edificio

SOSTENIBLE

Reducción residuos en construcción y sin demolición

FINANZAS

Sin necesidad de comprar el terreno, menor apalancamiento

ADAPTACIÓN

Según requiera el proyecto se buscará la mejor solución

LLAVE EN MANO

Encargados 100% de todo el proceso hasta entrega

CONSTRUCCIÓN DEL MÓDULO EN FÁBRICA

anrobox

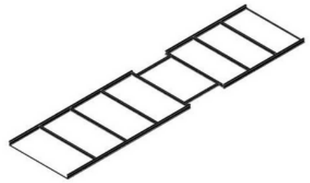

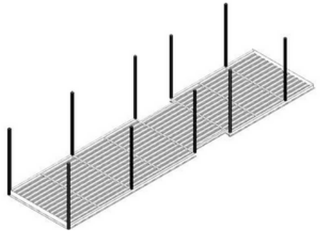
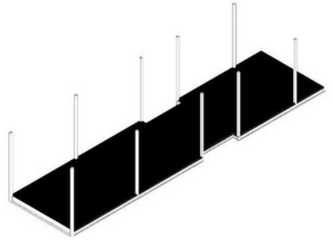
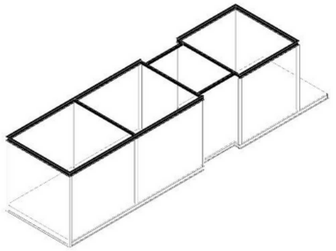








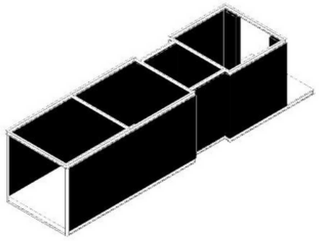
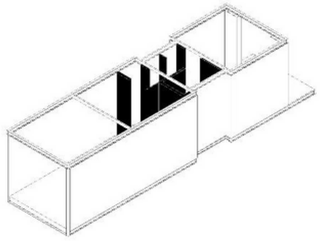
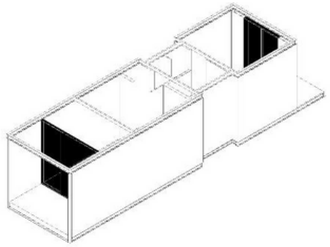
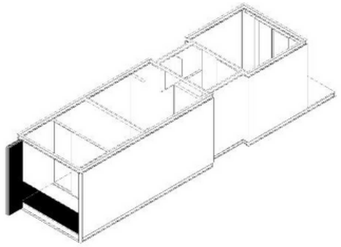
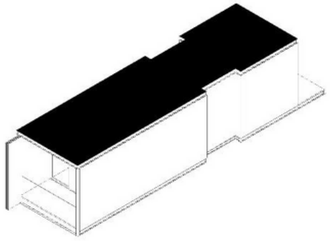

NUESTRO SISTEMA CONSTRUCTIVO IN SITU

anrobox

1. Cimentación y estructura Anrotech

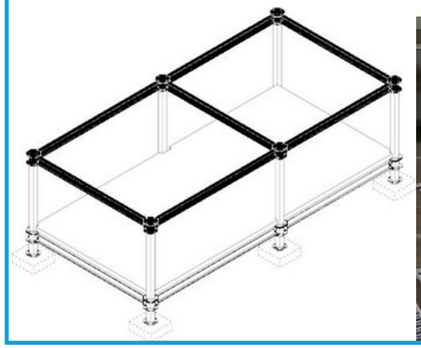



2. Módulo Anrobox

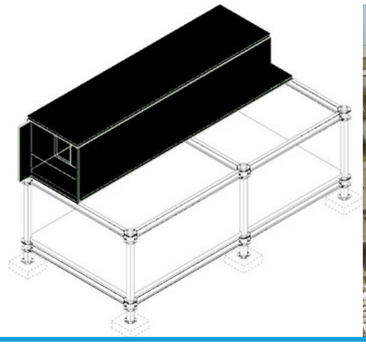

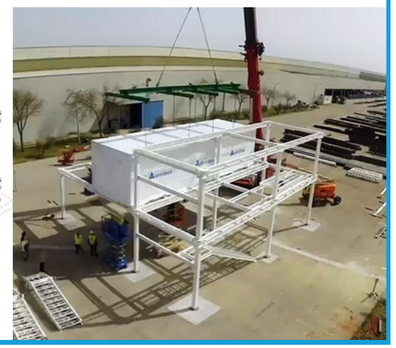

3. Continuidad en extensión

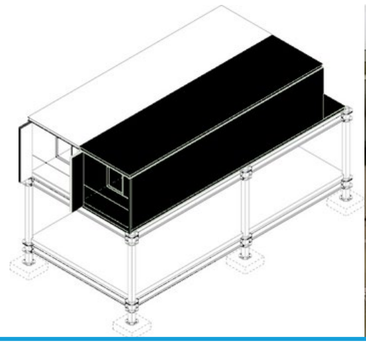



4. Continuidad en altura





5. Edificio en altura





NUESTRAS PLANTAS DE PRODUCCIÓN

anrobox

Tomelloso, Ciudad Real

hasta 1.500 módulos/año

GUEROLA® & anrobox

Generalitat Valenciana

hasta 300 módulos/año

anrobox

ADAPTACIÓN, VERSATILIDAD Y CUSTOMIZACIÓN

Nos adaptamos a las necesidades del cliente:

espacios desde 3 x 5 m²

hasta 5 x 15 m²

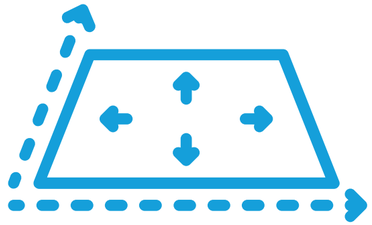

Posibles destinos:

Hoteles

Viviendas

Residencias de estudiantes y de mayores







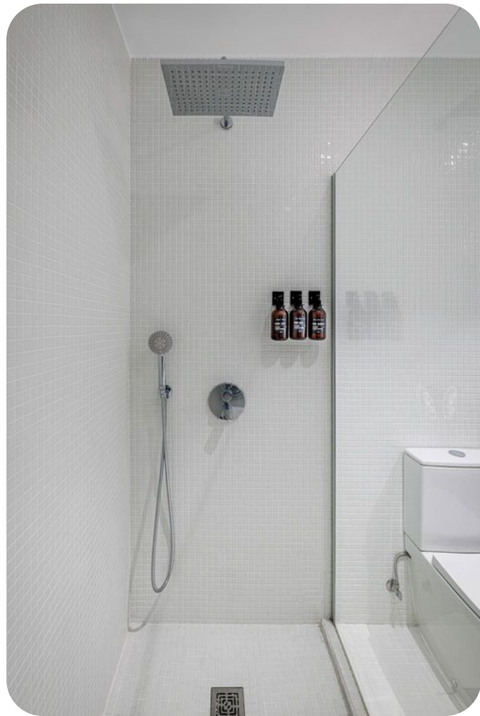

anrobox



HOTELOGAR

24 habitaciones

3 plantas

¿POR QUÉ ESTAMOS AQUÍ?

EXPERIENCIA

anro

Aparcamientos en altura
anrotech

VIPCASA
VIVIENDAS PARA EL FUTURO, S.L.

PROBLEMAS

VIVIENDA

PLAZOS

MANO DE OBRA

SOLUCIÓN

anrobox

anrobox

https://www.linkedin.com/company/anrobox/

A-43 Km.95, CP. 13700, Tomelloso (España)

+34 926 020 700 / 679 210 870

info@anrobox.com

anrobox

